ENERGY V1S 150/200/300/ 500/750/1000/1500/2000



Stacionárny zásobník vody s jedným výmenníkom

– objem 150-1000 litrov
– vrátane neodnímateľnej izolácie do 500l
– vrátane odnímateľnej izolácie od 750l
– súčasťou nie je elektrické vykurovacie teleso

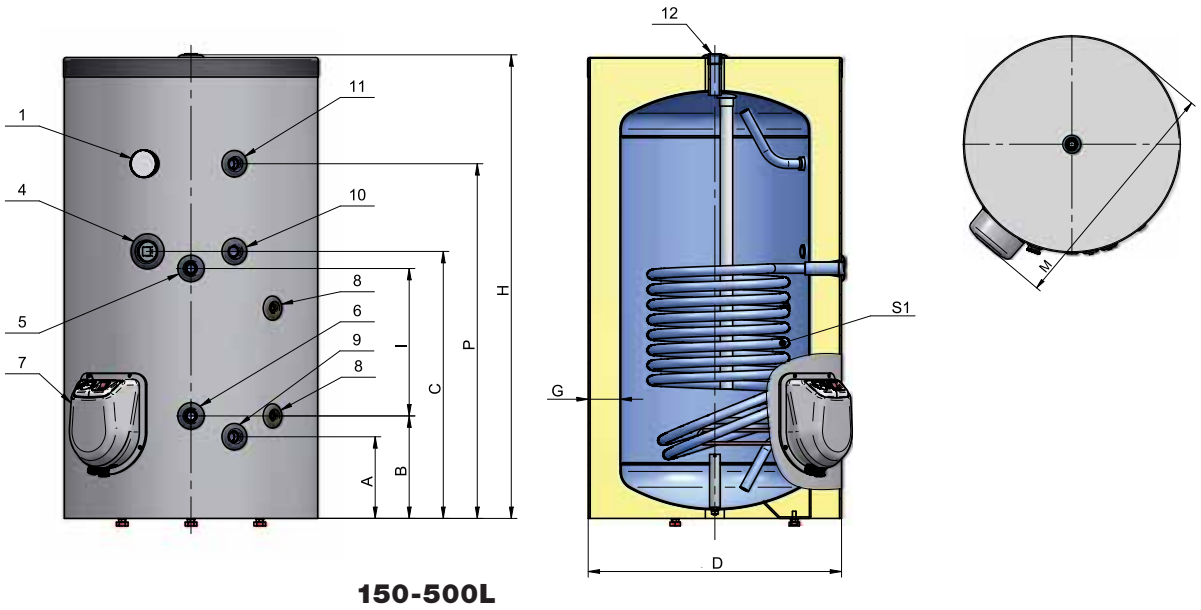

150-500L

Model	MJ	ENERGY 150 V1S	ENERGY 200 V1S	ENERGY 300 V1S	ENERGY 500 V1S
Objednávkový kód		153004	100551	153007	150560
Objem vody	L	145	186	264	476
Energetická trieda	-	B	B	B	B
Menovitý tlak	MPa	0,8	0,8	0,8	0,8
Menovité napätie	V	0/230 ~	0/230 ~	0/230 ~/400 3N ~	0/230 ~/400 3N ~
Menovitý elekt. výkon (nie je súčasťou)	kW	0/3	0/3	0 / 3 / 6 / 9	0 / 3 / 6 / 9
Druh izolácie	typ	neodnímateľná	neodnímateľná	neodnímateľná	neodnímateľná
Hmotnosť	kg	60	74	88	150
VÝMENNÍK					
Prevádzkový tlak	MPa	1	1	1	1
Max teplota vykurovacej kvapaliny	°C	110	110	110	110
Plocha výmenníka	m²	0,67	0,9	1,12	1,85
Objem výmenníka	L	3,2	4,3	5,4	12,2
Mix vody ohriatej na 40°C	L	158	286	406	699
PRIPÁJANIE					
1: Teplomer		áno	áno	áno	áno
4: Nátrubok pre el.vykurovacie teleso	G"	1 1/2 F	1 1/2 F	1 1/2 F	1 1/2 F
5: S1 Prívod	G"	3/4 F	3/4 F	3/4 F	1 F
6: S1 Odtok	G"	3/4 F	3/4 F	3/4 F	1 F
7: Kryt el.vykurovacej zložky		áno	áno	áno	áno
8: Nátrubok pre snímač termostatu	G"	1/2 F	1/2 F	1/2 F	1/2 F
9: Vstup studenej vody - výpusť	G"	3/4 F	3/4 F	3/4 F	1 F
10: Cirkulácia	G"	3/4 F	3/4 F	3/4 F	3/4 F
11: Výstup teplej vody	G"	3/4 F	3/4 F	3/4 F	1 F
12: Výstup teplej vody	G"	3/4 F	3/4 F	3/4 F	1 1/4 F
ROZMERY					
A	mm	210	210	210	265
B	mm	260	260	265	320
C	mm	660	855	840	1000
D (priemer)	mm	600	600	670	800
G (hrúbka izolácie)	mm	75	75	85	80
H (výška)	mm	1150	1430	1605	1765
I	mm	355	550	530	630
M (šírka)	mm	690	690	760	890
P	mm	890	1155	1315	1425

- Možnosť napojenia výmenníka na objekty s teplovodným ústredným vykurovaním, alebo na alternatívne zdroje energie (solárne panely, tepelné čerpadlá, atď.).
- Pripojenie na recirkuláciu teplej úžitkovej vody.
- Externý ukazovateľ teploty s manometrom.
- Nádoba smaltovaná vysoko odolným titánovým náterom odolným voči poškodeniu so špeciálnou receptúrou.
- Objímky pre umiestnenie ďalších tepelných snímačov pre riadenie viacerých tepelných zdrojov.
- Ľahko dostupné servisné vstupy a montážne napojenia.
- Anódová ochrana nádoby
- Aretačné nôžky pre optimálne polohovanie.
- K zásobníku je možné dodatočne napojiť elektrické vykurovacie telesá so štandardným ohrevom (6/4 závit) s výkonom 3 - 12 kW podľa objemu, viď str. 37 alebo prírubové vykur. telesá str. 36

* **Vrátane poistného ventilu**

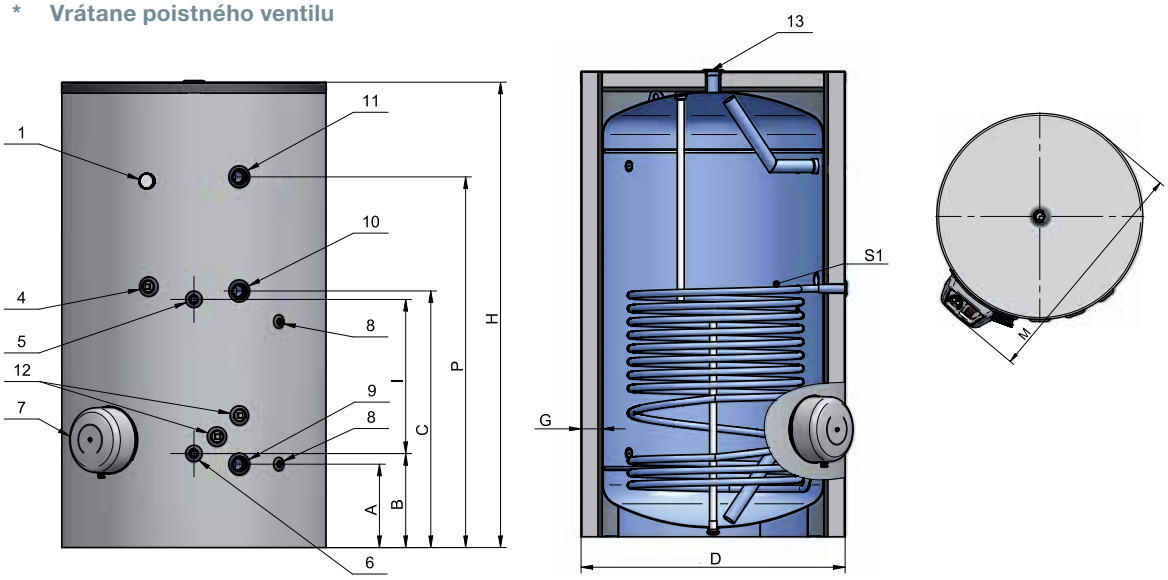

750-2000L

Model	MJ	ENERGY 750 V1S	ENERGY 1000 V1S	ENERGY 1500 V1S	ENERGY 2000 V1S
Objednávkový kód		150554	150556	153156	153157
Objem vody	L	738	936	1471	1983
Energetická trieda	-	-	-	-	-
Menovitý tlak	MPa	0,6	0,6	0,8	0,8
Menovité napätie	V	0/400 3N ~	0/400 3N ~	0/400 3N ~	0/400 3N ~
Menovitý elekt. výkon (nie je súčasťou)	kW	0 / 9 / 12	0 / 9 / 12	0 / 9 / 12	0 / 9 / 12
Druh izolácie	typ	odnímateľná	odnímateľná	odnímateľná	odnímateľná
Hmotnosť	kg	197	235	370	477
VÝMENNÍK					
Prevádzkový tlak	MPa	1	1	1	1
Max teplota vykurovacej kvapaliny	°C	110	110	110	110
Plocha výmenníka	m²	2,03	3,04	3,04	4,25
Objem výmenníka	L	13,3	20	20	27,9
Mix vody ohriatej na 40°C	L	1058	1390	1934	2515
PRIPÁJANIE					
1: Teplomer		áno	áno	áno	áno
4: Nátrubok pre el.vykurovacie teleso	G"	1 1/2 F	1 1/2 F	1 1/2 F	1 1/2 F
5: S1 Prívod	G"	1 F	1 F	1 F	1 F
6: S1 Odtok	G"	1 F	1 F	1 F	1 F
7: Kryt el.vykurovacej zložky		áno	áno	áno	áno
8: Nátrubok pre snímač termostatu	G"	1/2 F	1/2 F	1/2 F	1/2 F
9: Vstup studenej vody - výpusť	G"	1 1/2 F	1 1/2 F	2F	2F
10: Cirkulácia	G"	3/4 F	3/4 F	2F	2F
11: Výstup teplej vody	G"	1 1/2 F	1 1/2 F	2F	2F
12: Prídavné nátrubky	G"	-	-	1 1/2 F	1 1/2 F
13: Výstup teplej vody	G"	1 1/4 F	1 1/4 F	2F	2F
ROZMERY					
A	mm	330	330	395	415
B	mm	420	420	445	465
C	mm	950	1110	1215	1255
D (priemer)	mm	1010	1010	1250	1400
G (hrúbka izolácie)	mm	80	80	100	100
H (výška)	mm	1655	2000	2210	2255
I	mm	470	630	730	730
M (šírka)	mm	1110	1110	1385	1535
P	mm	1280	1620	1755	1775